DOMUS

WINNING THE FUTURE THROUGH INNOVATION

HPD-8/10 M - HPD-8/10 TOUCH II
SECADORAS PROFESIONALES

VERSATILIDAD

OPL <> MONEDERO
El mismo modelo transformable fácilmente
UNIDAD <> APILADA
Los modelos pueden ser apilados encima de una lavadora o de otra secadora. Panel de control reversible: los paneles de control pueden ser montados entre los dos tambores para una mejor ergonomía.
Ideal para muchos sectores: hoteles, campings, lavanderías autoservicio, gimnasios, etc...

ALTAS PRESTACIONES

DOS CONTROLES:
- PROGRAMADOR M selección de tiempo y temperatura, de fácil uso y versátil (para versión OPL y autoservicio)
- TOUCH II: de fácil uso y totalmente programable con pantalla táctil de 4,3"

Puerto USB
Conexión WIFI
Ciclos de secado reducidos (menos de 45 minutos). Calefacción de 6,75 kW, opción a 4,5 kW

EFICIENCIA

Sistema de flujo de aire mejorado
Gran filtro de borras como cajón
Diseño eficiente

ROBUSTEZ

Mueble exterior en skinplate gris
Puerta robusta de aluminio
Cajón como filtro de borras (no en la puerta sino un cajón específico)
Ventilador industrial y potente flujo de aire
Construcción más robusta de la estructura y los paneles

OTROS

Transmissión mediante polea y correa
Tambor galvanizado
Flujo de aire Axial
Mayores diámetros de puerta Ø588
COOL DOWN - programa antiarrugas al final del ciclo
Calefacción eléctrica
Certificación CE

HPD-8 TOUCH II

PROGRAMADOR M

OPCIONES

- EFFICIENT DRY: control de humedad (en modelos Touch II)
- Consola para programar el programador M
- Comunicación DomusConnect
- Mueble exterior en acero inoxidabe AISI 304
- Tambor en acero inoxidable AISI 430
- Zócalo para mejor ergonomía
- Voltage marítimo 440V III 50/60 Hz Sin neutro
- Voltaje 230V I/III 60 Hz
- Voltaje 110V 60 Hz
- Kit fichero/monedero

DATOS TÉCNICOS	UNID.	HPD-8	HPD-10
CAPACIDAD Y TAMBOR			
Capacidad 1:20	Kg	8	10
Volumen (litros)	l	160	200
Diámetro tambor Ø	mm	590	590
Profundidad tambor	mm	585	690
PUERTA			
Altura centro boca carga	mm	545	545
Altura base boca carga	mm	250	250
Diámetro de la puerta Ø	mm	588	588
DATOS GENERALES			
Control M	-	Electrónico	Electrónico
Control Touch II	-	Pantalla táctil 4,3"	Pantalla táctil 4,3"
Conexión USB	-	Sí	Sí
Construcción	-	Paneles skinplate	Paneles skinplate
Zócalo	-	OPC	OPC
Versión autoservicio	-	Sí	Sí
Nivel sonoro	dB	62	62
POTENCIA			
Motor	kW	0,37	0,37
Calefacción eléctrica	kW	6,75 / 4,5	6,75 / 4,5
CONEXIONES			
Ø Evacuación humos	mm	100	100
Caudal de aire	m3/hour	300	300
DIMENSIONES / DIMENSIONES CON EMBALAJE			
Ancho / Ancho	mm	680 / 710	680 / 710
Profundidad / Profundidad	mm	722 / 832	755 / 832
Altura / altura	mm	1056 / 1141	1056 / 1141
Peso neto / peso bruto	kg	89 / 101	93 / 104

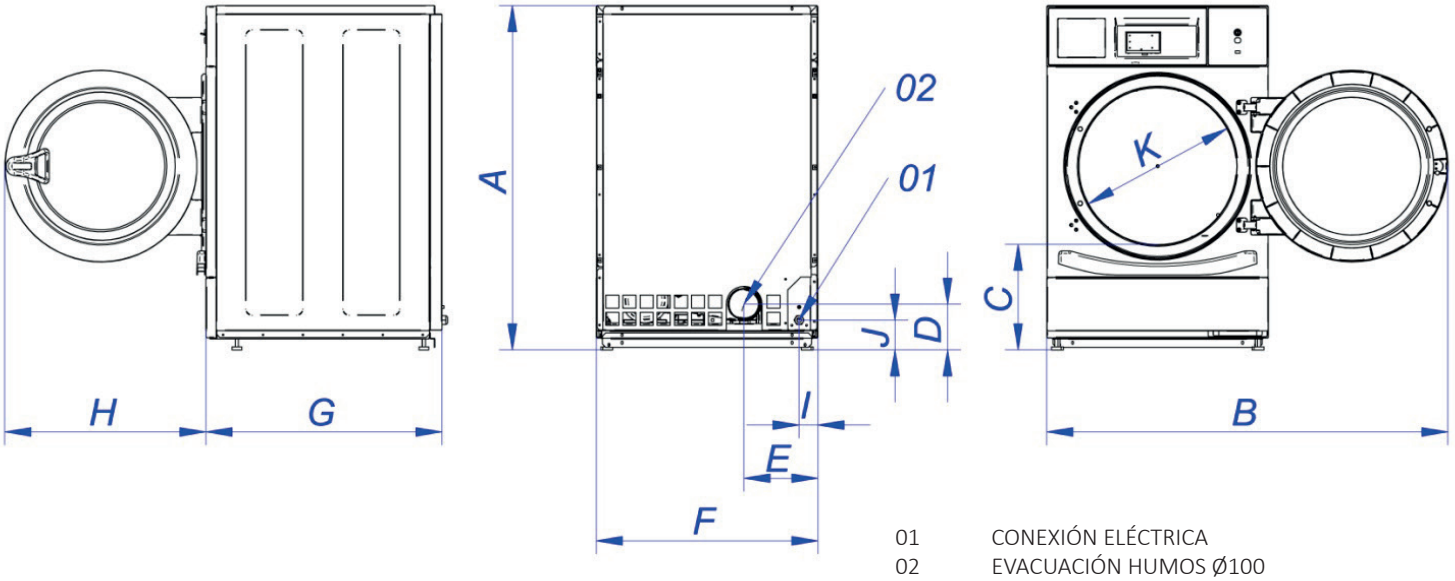

01 CONEXIÓN ELÉCTRICA
02 EVACUACIÓN HUMOS Ø100

	A	B	C	D	E	F	G	H	I	J	K
HPD-8	1056	1227	320	140	226	680	722	615	57	91	480
HPD-10	1056	1227	320	140	226	680	722	615	57	91	480